Onderdelenlijst FHS W340-020 (-021)

8-daags balans uurwerk verenaandrijving,4/4 Westminsterslagwerk met 5 hamers onderzijde platine 100 x 100 mm inwendige hoogte 32 mm

Ersatzteil-Liste Werk 340-020
8 Tage-4/4 Westminster-Schlagwerk, Schwebeanker
Abmessung: 100×100 mm
Laufweite: 32 mm

Spare parts list movement no. 340-020
8-day 4/4 Westminster chime movement with floating balance
Dimension: 100×100 mm
Plates internal distance: 32 mm

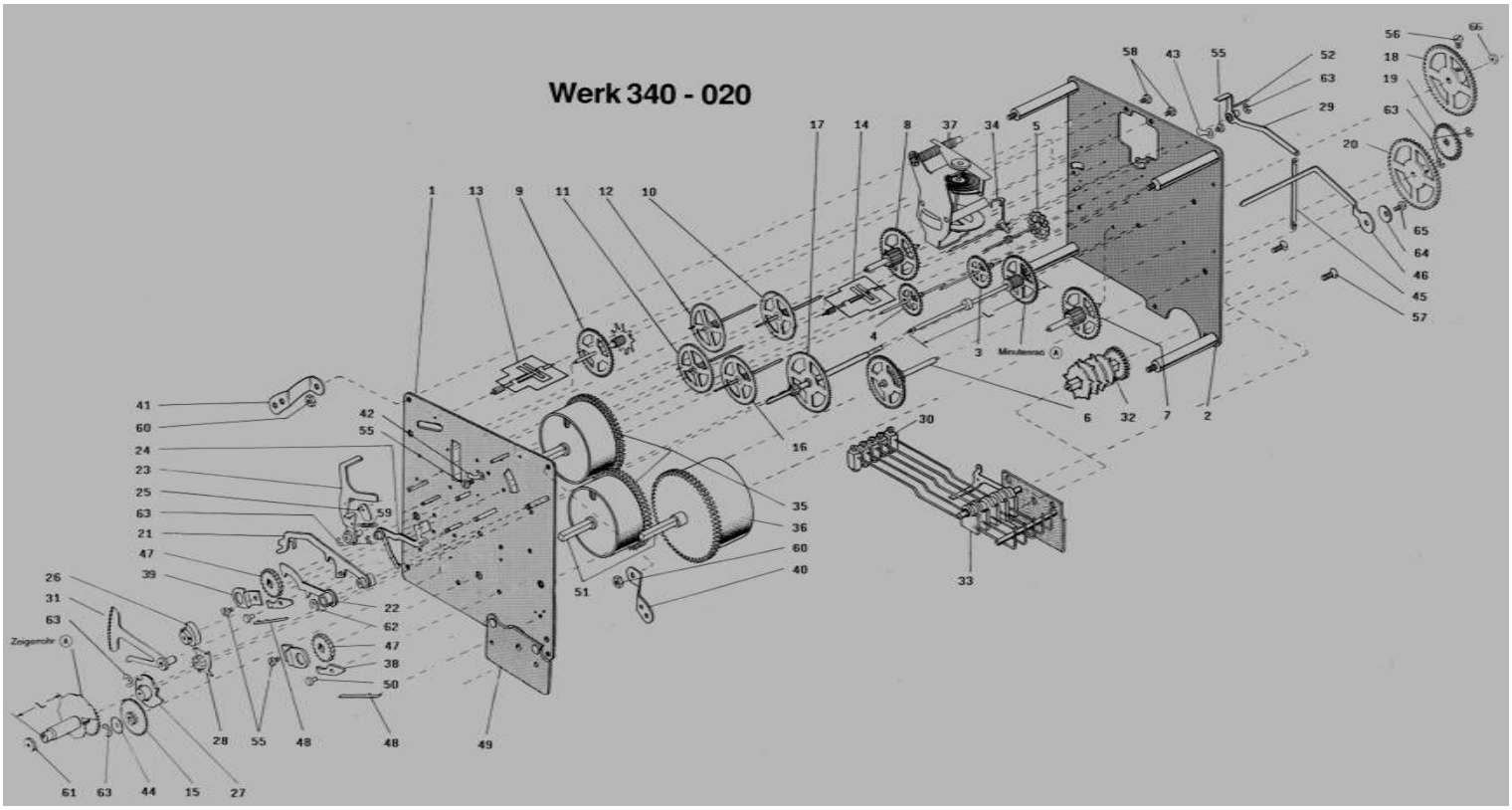

ORDER INSTRUCTIES!

Indien U onderdelen besteld a.u.b. het uurwerknummer, de slingerlengte of tikgetal (zie achterplatine) vermelden alsmede het onderdeelnummer op de exploded-view met het daarbij behorende bestelnummer. Als bij onderdelen een letter in een cirkel is weergegeven dan dient U dit onderdeel verder te specificeren zoals lengte of diameter vermelden of deze onderdelen zijn slingerlengte gerelateerd Ⓓ

Pos.	Bestell-Nr.	Bezeichnung
1	B001-00580	Vorderplatine
2	B001-00530	Hinterplatine
3	B004-00040	Laufrad
4	B005-00190	Sekundenrad
5	B006-00200	Steigrad
6	B007-00122	Satzrad-Viertelschlag
7	B007-00330	Satzrad-Gehwerk
8	B007-00340	Satzrad-Stundenschlag
9	B008-00120	Sternrad
10	B009-00020	Schöpferrad
11	B010-00070	Viertel-Flügelrad
12	B010-00090	Stunden-Flügelrad
13	B011-00020	Stunden-Flügel
14	B011-00110	Viertel-Flügel
15	B012-00140	Wechselrad
16	B013-00070	Fallenrad
17	B013-02530	Schlußrad m. Gewinde
18	B013-02520	Antriebsrad
19	B013-00720	kl. Übertragungsrad
20	B013-00730	gr. Übertragungsrad
21	B015-02100	Anrichthebel
22	B015-02090	Schlagregulierhebel
23	B015-00270	Einfalle
24	B015-00280	Auslösung
25	B015-00290	Schöpfer
26	E007-10490	Fallenscheibe
27	B015-00313	Schlußscheibe
28	B015-00810	Auslösenocken
29	B015-00330	Schlagübertragungshebel
30	B015-00640	Hammer
31	B015-00821	Rechen
32	B017-00163	Schlagrolle
33	B018-00770	Hammerspiel

▼

Pos.	Bestell-Nr.	Bezeichnung
34	B022-00120	Anker
35	B013-90400	Federhaus f. Geh.und Stundenschlag Zugfeder 17 x 0,38 x 1100
36	B013-90410	Federhaus f. Viertelschlagwerk Zugfeder 21 x 0,40 x 1550
37	B019-00080	Gangregler
38	E001-00020	Sperrkegel
39	E001-00050	Sperradbrücke
40	E001-00061	Werklappen
41	E001-00062	Werklappen
42	E001-00500	Deckfeder
43	E001-00750	Deckplättchen
44	E001-01880	Unterlagscheibe
45	E001-02450	Verbindungsstück
46	E001-02480	Hammersicherung
47	E001-03140	Sperrad
48	E001-04730	Sperrfeder
49	E002-03232	Hammerbrücke
50	E005-00030	Sperrkegelniete
51	E005-00270	Federhausstift
52	E005-03300	Vorsteckstift
55	E006-00010	Zylinderkopfschraube
56	E006-00050	Zylinderkopfschraube
57	E006-00150	Zylinderkopfschraube
58	E006-00590	Zylinderkopfschraube
59	E014-00870	Spannfeder
60	E008-00060	Mutter M 3
61	E008-00120	Zeigermutter M 2
62	E013-00580	Sicherungsscheibe
63	E013-00610	Sicherungsscheibe
64	E027-03010	Wellscheibe
65	E006-01490	Ansatzschraube
66	E008-01060	Mutter

▼

Minutenrad Ⓐ
Zeigerrohr Ⓐ

Ⓐ Length -L- (in mm)
Ⓑ Length -L- of suspension bridge (in mm)
Ⓒ Diameter (in mm)
Ⓓ Pendulum length (in cm), see stamp on back plate
Ⓔ Year of production, see stamp on back plate
Ⓕ Pay attention to special notes, in spare parts list.

Order Instructions!

When ordering spare parts please use the part number indicated on the drawing.

If you order spare parts with a letter in a circle, please let us know part name, the movement reference and

Ⓐ Length -L- (in mm)
Ⓑ Length -L- of suspension bridge (in mm)
Ⓒ Diameter (in mm)
Ⓓ Pendulum length (in cm), see stamp on back plate
Ⓔ Year of production, see stamp on back plate
Ⓕ Pay attention to special notes, in spare parts list.

ORDER INSTRUCTIES!

Indien U onderdelen besteld a.u.b. het uurwerknummer, de slingerlengte of tikgetal vermeld op de achterplatine vermelden alsmede het onderdeelnummer op de exploded-view met het daarbij behorende bestelnummer vermelden. Onderdelen waarbij een letter in een cirkel is vermeld a.u.b. verder specificeren; zoals lengte, diameter vermelden, of deze onderdelen zijn slingerlengte gerelateerd Ⓓ